Fregadero KE - R15

fregaderos

Código: 2203 850

CARACTERÍSTICAS

FREGADEROS DE ESPESOR	Acero 1 mm de espesor. Un espesor importante que garantiza máxima robustez para los fregaderos que no conocen las señales del envejecimiento.
DESAGÜE 3,5" BASKET	Desagüe grande de 3,5" equipado con el práctico tapón cestillo que impide el flujo de las partes sólidas en la alcantarilla.
REBOSADERO PERIMETRAL	El rebosadero es una seguridad siempre presente en los fregaderos Foster que impide el desbordamiento del agua de la cubeta en caso de olvido. La solución del desagüe perimetral mejora la estética gracias a la forma cuadrada y esencial.
CUBETA DE RADIO ESTRECHO	Cubetas de formas cuadradas con un diseño moderno y una mayor capacidad. Para una estética minimalista conjugada con la máxima comodidad.

DETALLES

Acabado	Foster cepillado
Borde Instalación	Bajo la encimera
Material	Acero inoxidable AISI 304

Texture	Foster cepillado
Base	80 cm
Dimensiones	760x450 mm
Dotaciones estándar	Soportes de fijación, junta, desagüe, rebosadero y sifón, Caja de embalaje
Orificios Monomando	Ningún orificio de serie
Hueco de encastre	Ver hoja de datos técnicos
Escurridor	No
Anchura	76 cm
Medida de la cubeta	340x400mm
Número de cubetas	2 cubetas
Desagüe	Desagüe 3.5 "

DIBUJOS TÉCNICOS

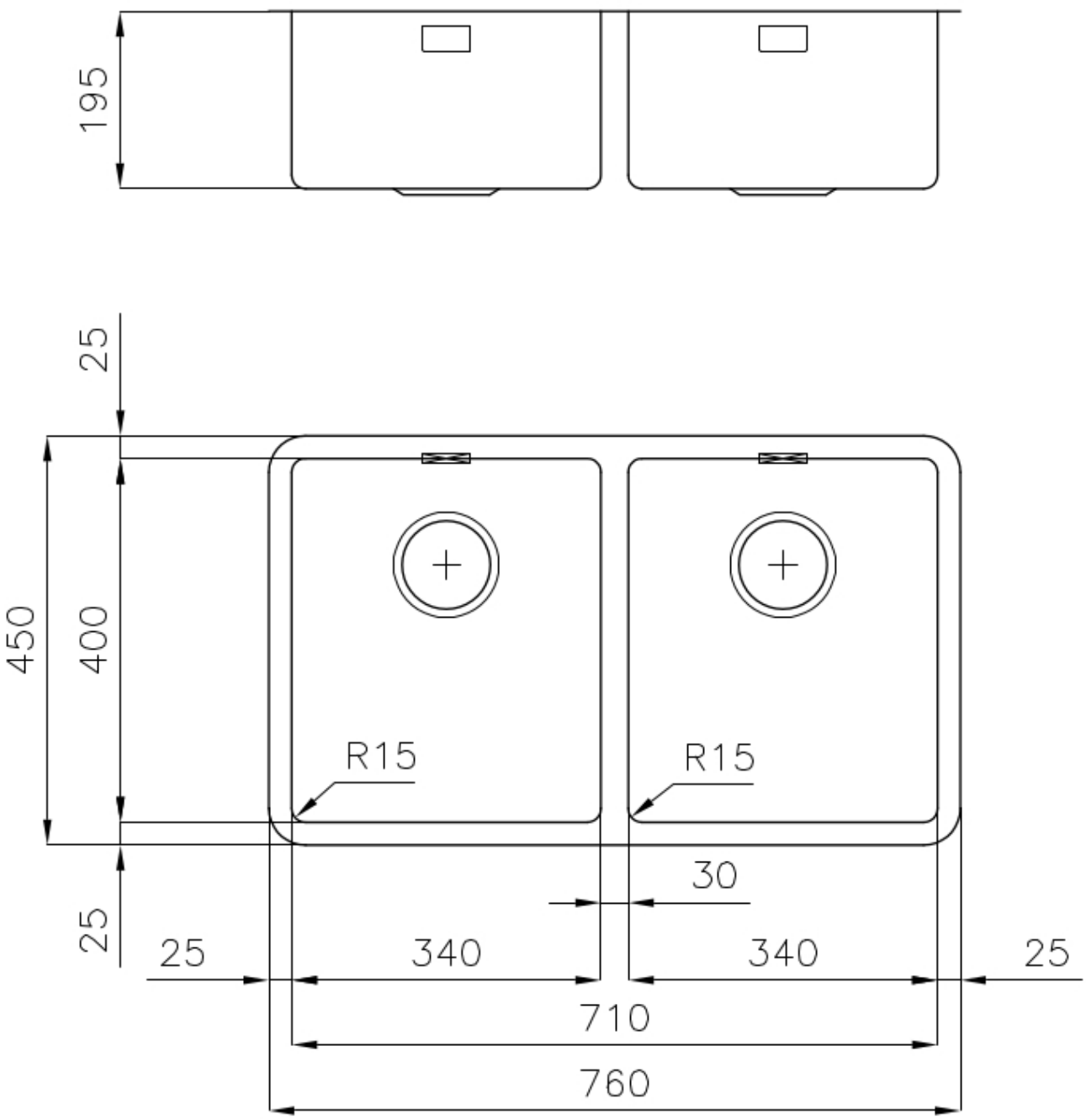
195
25
450
400
R15
R15
30
25
25
340
340
25
710
760

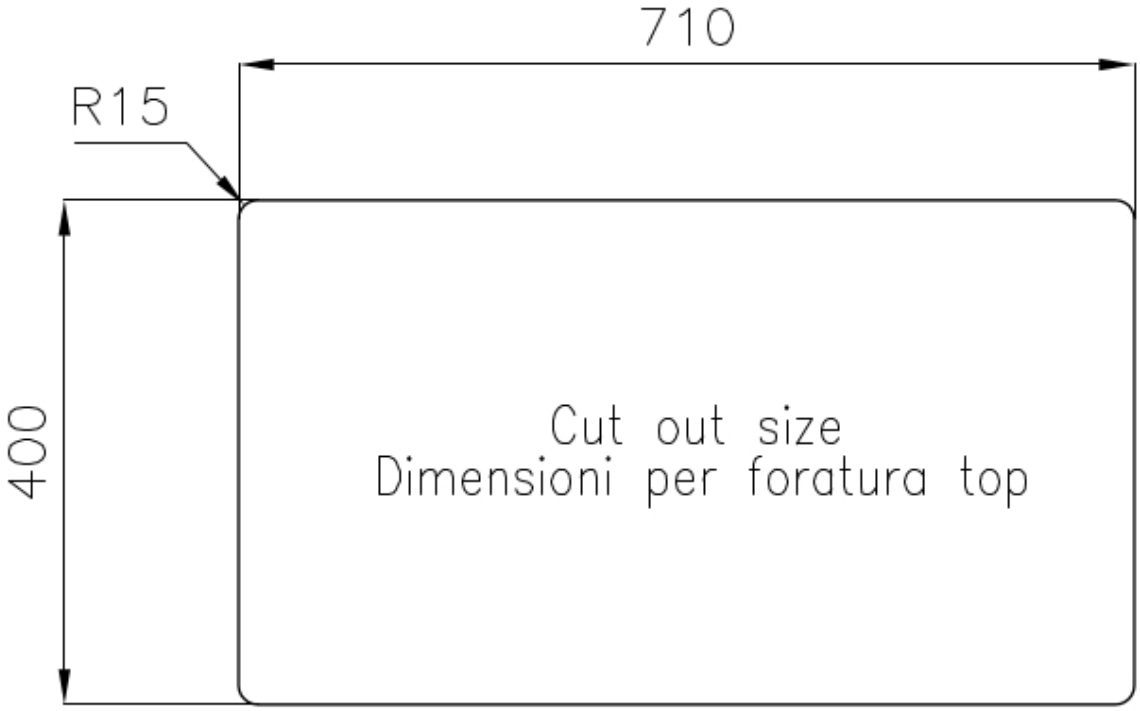
710
R15
400
Cut out size
Dimensioni per foratura top

ACCESORIOS OPCIONALES

Cesta blanca de acero inoxidable
8611 000

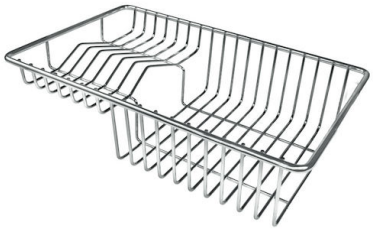

Cesta portaplatos inox
8100 303
* sólo en combinación con el accesorio 8644 101

Cubeta blanca
8153 100

Tabla de corte de cristal
8631 300

Tabla de corte de HPDE
8657 001

Tabla de corte Twin in HDPE
8644 101

Bandeja perforada inox
8151 000
* sólo en combinación con el accesorio 8644 101

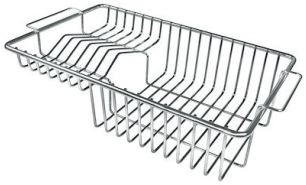

Cesta portaplatos inox
8100 201

Kit rallador con soporte para anillo y bandeja de recogida de alimentos
8159 101
* sólo en combinación con el accesorio 8644 101

MARIDAJE RECOMENDADO

Monomando Camillo
8467 000

Monomando Lorenzo
8466 000

RESIDUOS AUTOMÁTICOS OPCIONALES

Desagüe automático
8407 113

Desagüe automático Space
8407 108

Desagüe automático Space
8407 109

Desagüe automático Space Light
8407 117

Desagüe automático Space Milano
8407 115

Desagüe automático Space Push
8407 116